LECTEUR NUMÉRIQUE DE MESSAGES / *DIGITAL MESSAGE PLAYER*

LNM 01 v2
code 3871

SPECIFICATIONS SUBJECT TO MODIFICATIONS

DOCUMENT NON CONTRACTUEL

- Lecteur / Enregistreur de Message numérique : Qualité CD 48kHz - Format .ogg
- Prise USB pour l'enregistrement du message
- Sortie 0dB Prioritaire avec réglage de Volume (P1)
- Entrée 0dB 'Esclave' avec réglage de Volume (P3)
- Entrée 'Mute' pour coupure générale de diffusion
- Sortie 'Contrôle' avec signalisation par Led.
- Activation du message par télécommande : NO = mise à la masse ou NF par absence de masse
- La présence du message M1 'EVAC' est surveillée en permanence : Elle est signalée par une masse permanente en sortie (collecteur ouvert 50mA) et son absence génère un défaut signalé par l'allumage de la Led .
- La diffusion du message est prioritaire par rapport à l'entrée Aux. Elle est signalée par une masse (collecteur ouvert 50mA)
- Boîtier métallique en Aluminium couleur noire.
- Compatible avec les normes en vigueur notament EN54-16

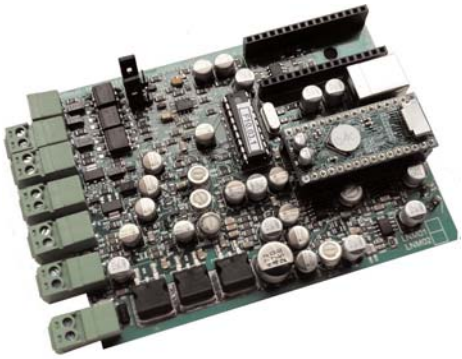

• Digital message player/recorder unit : CD quality 48kHz - File Format : .ogg
• USB socket for message storage
• 0dB Priority Output with volume control (P1)
• 0dB Slave Input with volume control (P3)
• 'Mute' control Input to stop all broadcasts
• Remote Control Input : NO = make a ground or NC = remove ground.
• Control Output with Led signalling
• The message 1 presence is monitored and signalled by a ground output (Open collector 50mA). Its absence generates a fault with Led signalling.
• The message broadcast is higher priority than Aux. input and is signalled by a ground output (Open collector 50mA).
• Black painted Aluminium box
• Comply with regulatory standards including EN54-16

	LNM01 v2
Code / ***Code***	**3871**
Montage / ***Mounting***	**Boîtier** / ***Box***
Alimentation (non fournie)	***DC*** 24V - 100mA
Power Supply not included	
Dimensions :LxHxP / ***WxHxD(mm)***	110x88x38
Poids / ***Weight***	250g

- Sensibilité Impédance d'Entrée ligne / *Sensitivity/Input Impedance* : 0dB (775mV) / 22kOhms
- Réponse Amplitude-Fréquence /*Frequency Response* : 40-20000 Hz
- Distorsion Harmonique / *Harmonic Distortion* : @ 1000 Hz < 0.5%
- Rapport Signal / Bruit / *S/N*: 75 dB
- Sensibilité Impédance de sortie ligne / *Sensitivity/Output Impedance* : 0dB (775mV) / 600 Ohms

Schema / *Diagram*

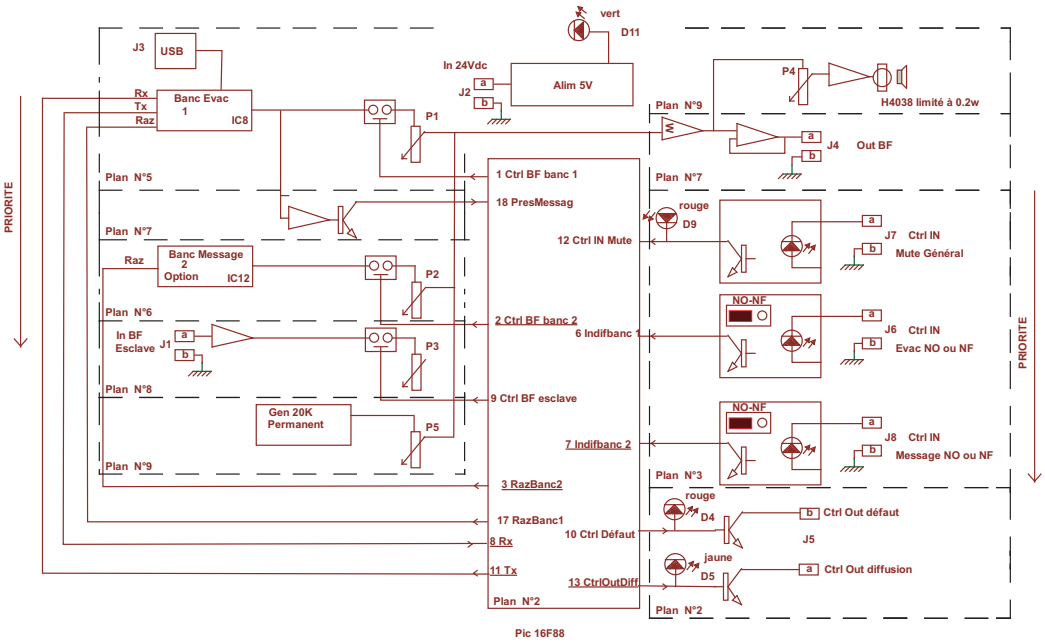

MERLAUD
9 rue de La Briqueterie - P.A.E. des FAUVETTES - 95330 DOMONT (FRANCE)
Tel. 01 39 91 77 78 - Fax 01 39 91 90 66 - www.merlaud.com - merlaud@merlaud.com

SPECIFICATIONS SUBJECT TO MODIFICATIONS

DOCUMENT NON CONTRACTUEL

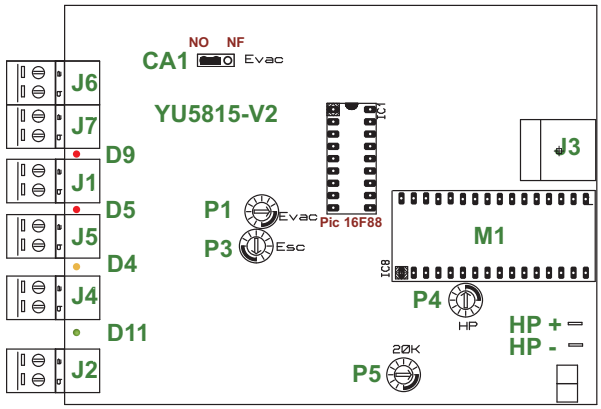

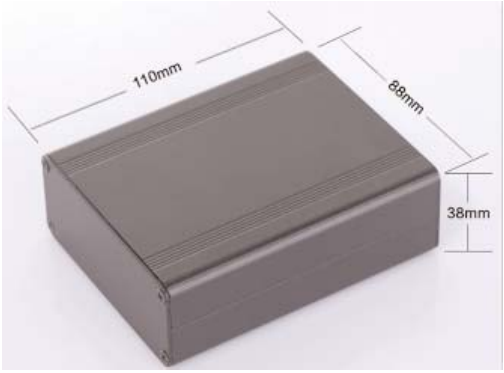

CONNECTEURS / *CONNECTORS DETAIL*

J6- Entrée téléc. Mess. 1	a Télécommande	b Masse	***J6- Mess.1 Play Control In***	*a Control*	*b Ground*
J7- Entrée 'Mute' Général	a Télécommande	b Masse	***J7- Mute Control Input***	*a Control*	*b Ground*
J1- Entrée Audio 'Esclave'	a BF+	b Masse	***J1- Slave Audio Input***	*a Signal+*	*b Ground*
J5- Sorties Télécontrôles	a 'Diffusion'	b Défaut	***J5- Control Out***	*a Play active*	*b Fault*
J4- Sortie Audio	a BF+	b Masse	***J4- Audio Output***	*a Signal+*	*b Ground*
J2- Alimentation	a- 12-24V DC	b 0V	***J2- DC supply***	*a 12-24V DC*	*b 0V*
J3- USB	'Enregistrement'		***J3- USB***	*Recording*	
CA1 - Choix Contrôle In1	NO ou NF		***CA1 - Control In1 mode***	*NO or NC*	
D9- Led 'mute'	Led Rouge ON = Mute actif		***D9- Led 'mute'***	*Red Led ON = Mute active*	
D5- Led 'défaut'	Led Rouge ON = Défaut		***D5- Led 'fault'***	*Red Led ON = Fault*	
D4- Led 'diffusion'	Led Jaune ON = Diffusion en cours		***D4- Led 'play'***	*Led ON = Broadcast active*	
D11- Led 'alimentation'	Led Verte ON = Présence 24V		***D11- Led 'DC supply'***	*Led ON = 24V connected*	
P1- Volume	Contrôle de niveau Message 1		***P1- Volume Control***	*Message 1*	
P3- Volume	Contrôle de niveau Entrée 'Esclave'		***P3- Volume Control***	*Slave Aux. Input*	
P4- Volume	Contrôle de niveau Sortie 'HP' (Option)		***P4- Volume Control***	*Loudspeaker (Option)*	
P5- Volume	Contrôle de niveau 20kHz (Option)		***P5- Volume Control***	*20kHz (Option)*	
HP+, HP-	Raccordement HP externe 8 Ω/1W (Option)		***HP+, HP-***	*External loudspeaker 8Ω/1W (Option)*	

Enregistrement / *Recording*

. **Convertir votre fichier son au format .ogg**
. Brancher l'alimentation
. Brancher un câble USB type B relié à votre PC (WINDOWS XP ou WINDOWS 7). Un 'Disque Amovible' s'affiche.
. Ouvrir le dossier, sélectionner tous les fichiers et les supprimer puis Copier votre fichier xxx.ogg (max 2mn) correpondant à votre message.

• ***Convert your sound file to the open format .ogg***
• *Connect the power supply.*
• *Connect a USB cable between the unit and the PC (WINDOWS XP or WINDOWS 7). A new drive shows in the PC windows explorer*
• *Open the drive, select all the existing files and delete them then copy on the mobile drive your message file xxx.ogg (2mn Maximum)*

afaq ISO 9001 Qualité AFNOR CERTIFICATION

Merlaud

MERLAUD
9 rue de La Briqueterie - P.A.E. des FAUVETTES - 95330 DOMONT (FRANCE)
Tel. 01 39 91 77 78 - Fax 01 39 91 90 66 - www.merlaud.com - merlaud@merlaud.com